Hallite
Fenner Advanced Sealing Technologies

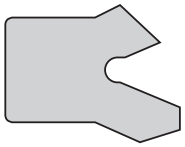

155

Technische Daten

	Metrisch		
Einsatzbedingungen	HFA Medien		Mineraöl
Temperaturbereich	0°C +60°C		-30°C +100°C
Maximaler Betriebsdruck	500 bar		500 bar
Max. Dichtspalt			
Druck bar	400	500	500
Max. Spalt mm	0.5	0.4	H8 / f7
Rauhtiefen	µmRa	µmRt	
Statische Flächen $ØD_1$, $Ød_1$	1.6 max	10 max	
Stirnflächen L_1	3.2 max	16 max	
Einbauschrägen und Radien			
Profilbreite ≤ S mm	4	5.6	6.8
Min. Schräge C mm	6	8	10.0
Max. Radius r_1 mm	0.2	0.4	0.4
Toleranzen	Ød2=ØD1-2S	ØD1	L1
mm	h9	H8	+0.3 -0

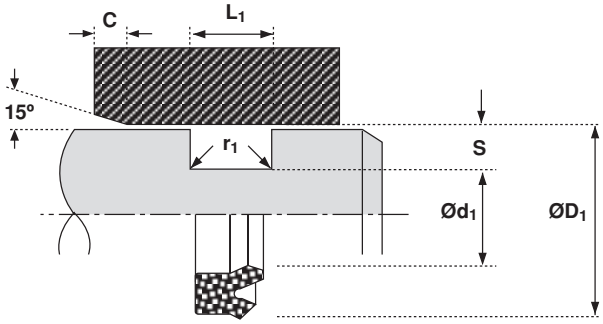

Aufbau

Die Nutringe Hallite 155 sind für die statische Abdichtung von Zylindern entwickelt worden. Sie ersetzen O-Ring/Stützring Kombinationen. Durch die spezielle Formgebung und den Werkstoff der Dichtung können Spalte bis zu 0.4 mm bei Drücken von 500 bar zugelassen werden. Jedes Nutring-Nennmaß ist einem Durchmesserbereich von ØD1 zugeordnet (s. Tabelle).