Hallite
Fenner Advanced Sealing Technologies

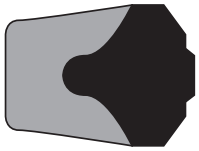

15

Technische Daten

Metrisch

Einsatzbedingungen

Temperaturbereich	-30°C +100°C	
Max. Druck	300 bar	200 bar
bei Geschwindigkeit v	0.15 m/s	0.5 m/s

Max. Dichtspalt **Die genannten Werte bezeichnen die maximal zulässigen, einseitigen Dichtspalte bei Annahme des kleinstmöglichen Stangen- bzw. größtmöglichen Rohr-Ø bei größtmöglichem Führungsspiel.**

Druck bar	100	160	250	300
Max. Spalt mm	0.45	0.4	0.3	0.25

Rauhtiefen	µmRa	µmRt
Gleitflächen Stange $Ød_1$	0.1 ↔ 0.4	4 max
Statische Flächen Stange $ØD_1$	1.6 max	10 max
Gleitflächen Kolben $ØD_1$	0.1 ↔ 0.4	4 max
Statische Flächen Kolben $Ød_1$	1.6 max	10 max
Stirnflächen L_1	3.2 max	16 max

Einbauschrägen und Radien

Profilbreite ≤ S mm	4.0	5.0	6.0	7.5	10.0
Min. Schräge C mm	2.0	2.5	3.0	4.0	5.0
Max. Radius r_1 mm	0.2	0.4	0.8	0.8	0.8
Max. Radius r_2 mm	0.4	0.8	1.2	1.2	1.2

Toleranzen	$Ød_1$	$ØD_1$	L_1
Stange mm	f9	Js11	+0.25 -0
Kolben mm	js11	H9	+0.25 -0

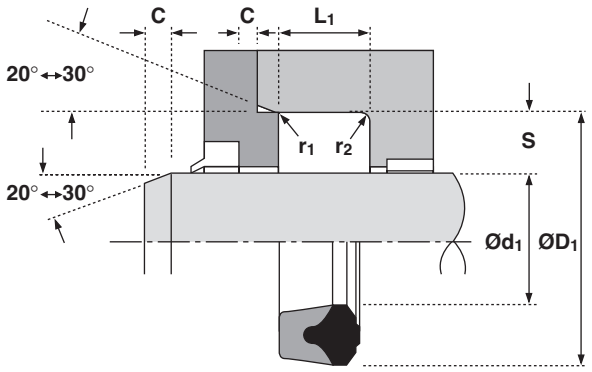

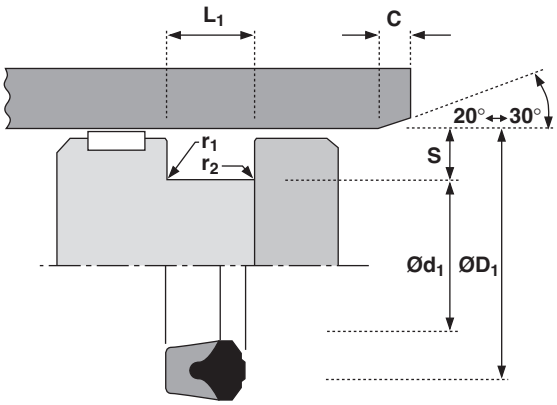

Aufbau

Dichtungen nach Standardreihe 15 haben sich im mittelschweren Einsatz unter vielfältigen Bedingungen als Stangendichtungen gut bewährt, sind aber auch als einfach wirkende Kolbendichtung einsetzbar. Für den Einsatz als Kolbendichtung dürfen jedoch keine zwei Typ 15 „Rücken an Rücken" eingesetzt werden, da es zu einem Druckaufbau zwischen den Dichtungen kommen kann.
Kompakt-Nutringe Typ 15 bestehen aus einer Gewebe-Gummi-Kombination. Der dem Druck abgewandte Gewebeteil überbrückt den Dichtspalt zwischen Stange und Führung. Neben dem verschleißfesten Gewebe sorgen die im Gewebe eingelagerten Öldepots für eine noch längere Standzeit.
Die dem Druck zugewandte Dichtlippe hat selbst im Niederdruckbereich eine hohe Abstreifwirkung. Das Ergebnis der Kombination dieser beiden Komponenten sind leckagefreie Stangen bei langer Lebensdauer.
Durch die im Verhältnis zu mehrteiligen Dichtsätzen kleine Kontaktfläche wird eine geringe Reibkraft erzeugt.
Ein weiterer Vorteil der Standardreihe 15 ist der geringe Raumbedarf. Der praktische Einsatz dieser Dichtungen hat gezeigt, dass mit diesem Dichtungstyp eine gute Kombination von geringem Raumbedarf, Preis, hoher Lebenserwartung und Zuverlässigkeit gefunden wurde.

Einbau

Dichtungen der Reihe 15 sollten wie gezeigt in offene Einbauräume montiert werden. Bei sorgfältiger Montage können jedoch die mit * markierten Abmessungen in geschlossene Stangendichtungseinbauräume montiert werden.

Eigenschaften

- **Als Stangen- oder Kolbendichtung einsetzbar**
- **Unempfindlich gegen Schmutzpartikel**
- **Hohe Abriebfestigkeit**

Sollten Ihre Betriebsbedingungen von den in den Datenblättern genannten abweichen oder im Grenzbereich der angegebenen Maximalwerte liegen, wenden Sie sich bitte an unsere Technik – Hallite berät Sie gern.