Hallite
Fenner Advanced Sealing Technologies

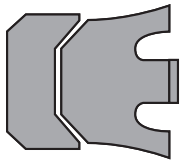

52

Technische Daten

Metrisch

Einsatzbedingungen

Temperaturbereich	-30°C +100°C	
Max. Druck	600 bar	400 bar
bei Geschwindigkeit v	0.15 m/s	0.8 m/s

Max. Dichtspalt — **Die genannten Werte bezeichnen die maximal zulässigen, einseitigen Dichtspalte bei Annahme des größtmöglichen Rohr-Ø bei größtmöglichem Führungsspiel.**

Druck bar	160	250	400	600
Max. Spalt mm	0.35	0.3	0.2	0.1

Rauhtiefen	µmRa	µmRt
Gleitflächen ØD_1	0.1 ↔ 0.4	4 max
Statische Flächen Ød_1	1.6 max	10 max
Stirnflächen L_1	3.2 max	16 max

Einbauschrägen und Radien

Profilbreite ≤ S mm	5.0	7.5	10.0	12.5	15.0
Min. Schräge C mm	2.5	4.0	5.0	6.5	7.5
Max. Radius r_2 mm	0.8	0.8	0.8	1.2	1.6

Toleranzen	ØD_1	Ød_1	Ød_3	L_1
mm	H9	h11	+0 -0.3	+0.3 -0

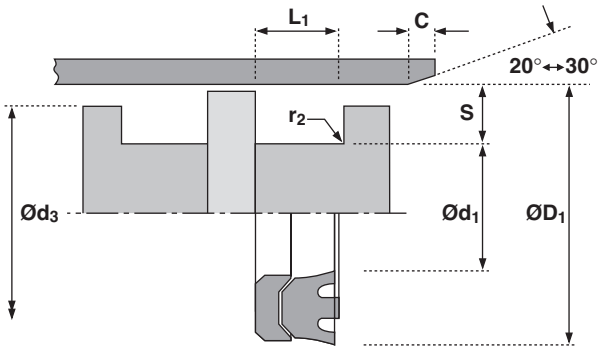

Aufbau

Hallite Nutring-Dichtsätze 52 sind zweiteilige Kolbendichtungen für schwerste Einsatzfälle. Jeder Dichtsatz besteht aus einem Gewebe-Nutring mit Mittelabstützung und einem Hartgewebe-Druckring.
Die Einbauhöhe ist niedrig gehalten und gestattet für doppeltwirkende Kolben eine kurze mehrteilige Konstruktion.
Viele Größen der Standardreihe Typ 52 sind für die Maßreihe nach ISO 5597 ausgelegt.

Hinweis

Die mit "‡" gekennzeichneten Artikel passen in Einbauräume nach ISO 5597.

Eigenschaften

- **Bewährtes Design**
- **Robuste Ausführung**
- **Geeignet für Schwerhydraulik**

Einbau

Alle Dichtsätze Hallite 52 sind für geteilte Einbauräume vorgesehen.