Hallite
Fenner Advanced Sealing Technologies

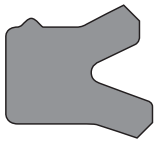

659

Technische Daten

Metrisch

Einsatzbedingungen

Temperaturbereich	-45°C +80°C		-45°C +110°C	
Max. Druck	400 bar*	280 bar	350 bar	250 bar
bei Geschwindigkeit v	0.5 m/s	1.0 m/s	0.5 m/s	1.0 m/s

Max. Dichtspalt

Die genannten Werte bezeichnen die maximal zulässigen, einseitigen Dichtspalte bei Annahme des größtmöglichen Rohr-Ø bei größtmöglichem Führungsspiel.

Druck bar	160	250	400
Max. Spalt mm	0.6	0.5	0.4

Rauhtiefen	µmRa	µmRt
Gleitflächen ØD_1	0.1 ↔ 0.4	4 max
Statische Flächen Ød_1	1.6 max	10 max
Stirnflächen L_1	3.2 max	16 max

Einbauschrägen und Radien

Profilbreite ≤ S mm	4.0	5.0	7.5	10.0
Min. Schräge C mm	3.0	3.5	5.0	6.5
Max. Radius r_1 mm	0.2	0.4	0.8	0.8

Toleranzen	ØD_1	Ød_1	L_1
mm	H9	js11	+0.25 -0

* Der maximale Betriebsdruck dieser Dichtung kann durch den Einsatz von Back-Ringen erhöht werden. Hallite berät Sie gern.

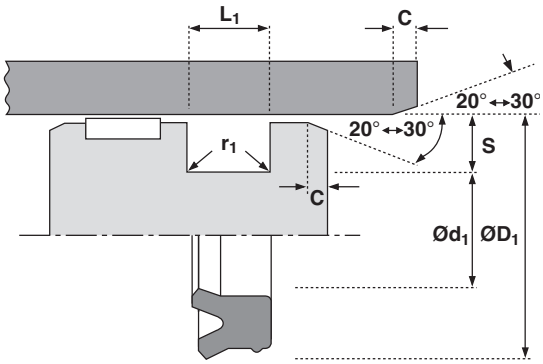

Aufbau

Hallite 659 ist mit ihren asymmetrisch gestalteten Dichtlippen eine konsequent einfach wirkend ausgelegte Kolbendichtung und ist im mittelschweren Druckbereich vielseitig einsetzbar.
Als Werkstoff wurde Hythane® 181 entwickelt. Es handelt sich dabei um einen hochverschleißfesten und thermisch hoch belastbaren Spezial-Kunststoff.
Der Einbau in einteilige Kolben lässt sich mit Hilfswerkzeugen wie Montagekonus und Spreizhülse erleichtern. Auch geteilte Kolbenkonstruktionen sind möglich.
Die verkürzte dynamische Dichtlippe verbessert die Dichtwirkung und die Vorspannverhältnisse im Vergleich zu symmetrisch ausgelegten Nutringen. Die zweite Dichtkante am Außendurchmesser bildet in Verbindung mit der primären Dichtlippe eine Schmieröltasche und sorgt damit für eine geringerer Reibung und eine durch reduzierten Verschleiß längere Lebensdauer der Dichtung. Auch wird die primäre Dichtlippe besser vor Fremdkörpern geschützt.
Für den Einsatz auf Trennkolben, wie sie beispielsweise in Druckspeichern zu finden sind, ist Hallite 659 als Dichtung auf der Ölseite hervorragend geeignet. Die zweite Dichtkante wirkt in diesem speziellen Einsatzfall als zusätzliche Gasdichtung.

Eigenschaften

- **Vorteile des doppellippigen Designs:**
  - **Verbesserte Dichtwirkung**
  - **Geringere Reibung (dynamisch)**
  - **Verbesserte Dichtungsstabilität**
  - **Schutz der primären Dichtlippe**
- **Einfache Montage**
- **Hervorragende Verschleißfestigkeit**
- **Hohe Extrusionsfestigkeit**

Einbau

Die meisten Dichtungen lassen sich in geschlossene Nuten einbringen.