Hallite
Fenner Advanced Sealing Technologies

839

Technische Daten

Metrisch

Einsatzbedingungen

Temperaturbereich	-45°C +110°C
Max. Geschwindigkeit v	4.0 m/s

Rauhtiefen	µmRa	µmRt
Gleitflächen Ød$_1$	0.1 <> 0.4	4 max
Statische Flächen ØD$_1$	1.6 max	10 max
Stirnflächen L$_1$	3.2 max	16 max

Radien		
Stange Ød$_1$ mm	≤ 90	> 90
Max. Radius r$_1$ mm	0.2	0.4
Max. Radius r$_2$ mm	0.4	0.4

Toleranzen	Ød$_1$	ØD$_1$	ØD$_2$	L$_1$
839 mm	f9	H11	H11	+0.2 -0
839N mm	f9	+0 -0.2	+0.1 -0.1	+0.4 -0

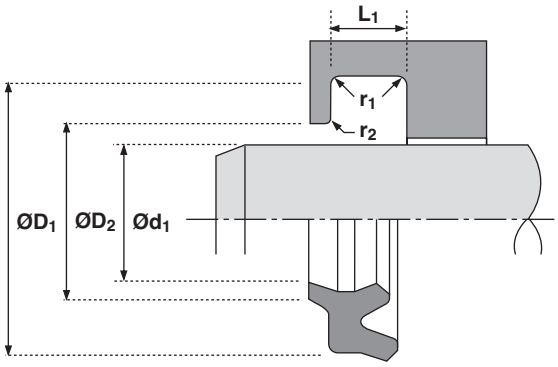

Bei dem Einsatz von Doppelabstreifern kann es zu einem Druckaufbau zwischen Abstreifer und Stangendichtung kommen, insbesondere beim Einsatz von Stangendichtungen mit geringem Rückfördervermögen. Um ein Herauspressen des Abstreifers aus der Nut zu vermeiden, empfehlen wir, eine Druckentlastungsbohrung zwischen Doppelabstreifer und Stangendichtung vorzusehen.

Aufbau

Hallite Doppelabstreifer 839 streifen sowohl Verunreinigungen von außen als auch Leckageöl im Dichtraum von der Stange ab.
Hallite 839 wird aus hochverschleißfestem und thermisch hoch belastbarem Hythane 181 gefertigt.
Gegenüber der Abstreiflippe ist Hallite 839 als Nutring ausgebildet und sorgt für das Abstreifen bzw. Abdichten des an der Stangendichtung vorbeigezogenen Druckmediums.
Die Vorspannung am Außendurchmesser des Doppelabstreifers verhindert das Eindringen von Verunreinigungen von außen über den Nutgrund.
Die Standardreihe ist für Einbauräume nach ISO 6195 Typ C ausgelegt.

Eigenschaften

- **Doppellippe reduziert die Leckage des Dichtsystems**
- **Lange Lebensdauer**
- **ISO-Einbauräume**

Hinweis

Teilenummern, die mit 46.....beginnen, sind mit den japanischen Typen austauschbar.

Die mit "‡" gekennzeichneten Artikel passen in Einbauräume nach ISO 6195C.

Einbau

Abstreifer nierenförmig verformen. An einer Stelle in die Nut setzen, dann nachdrücken und Abstreifer einschnappen lassen.